Výkres výztuže čela vtoku

Pohled
1:25

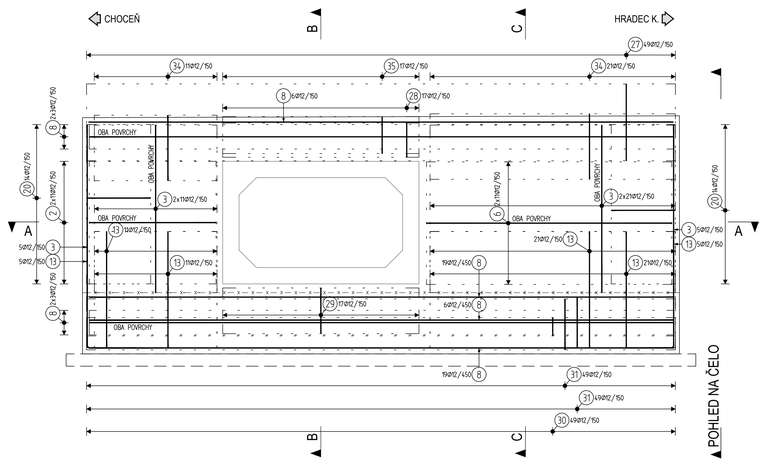

Olemování otvoru
1:25

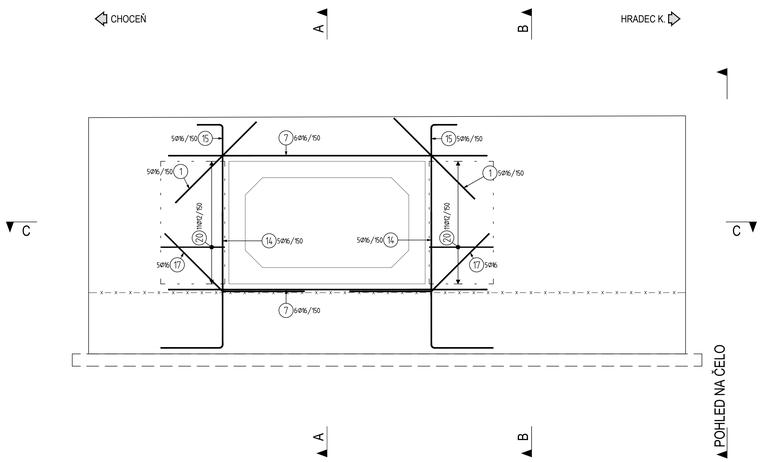

Tvary vložek

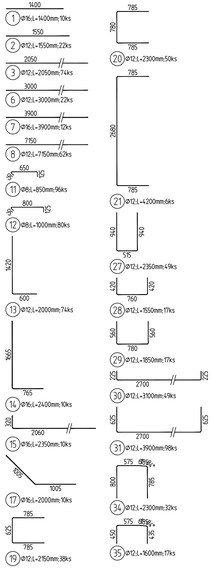

Výkaz materiálu

Pol	Profil		Délka [mm]	ks	50		
					8	12	16
*1	50	16	1400	10			14.0
*2	50	12	1550	22		34.1	
*3	50	12	2050	74		151.7	
*6	50	12	3000	22		66.0	
*7	50	16	3900	12			46.8
*8	50	12	7150	62		443.3	
11	50	8	850	96	81.6		
12	50	8	1000	80	80.0		
13	50	12	2000	74		148.0	
14	50	16	2400	10			24.0
15	50	16	2350	10			23.5
17	50	16	2000	10			20.0
19	50	12	2150	38		81.7	
20	50	12	2300	50		115.0	
21	50	12	4200	6		25.2	
27	50	12	2350	49		115.2	
28	50	12	1550	17		26.4	
29	50	12	1850	17		31.4	
30	50	12	3100	49		151.9	
31	50	12	3900	98		382.2	
34	50	12	2300	32		73.6	
35	50	12	1600	17		27.2	
CELKOVÁ DÉLKA [m]					161.6	1872.9	128.3
HMOTNOST [kg]					63.8	1662.7	202.5
CELKOVÁ HMOTNOST [kg]						1929.0	

Tabulka betonů (podle TKP18, ČSN EN 206 a ČSN EN 1992-1-1)

ČÁST KONSTRUKCE	TŘÍDA	SVP
PODKLADNÍ BETON	C12/15	X0
ZÁKLAD	C30/37	XA1
DŘÍK	C30/37	XC4, XF4

Výztuž

BETONÁŘSKÁ VÝZTUŽ	B500 B	Dle ČSN 10 080 A ČSN 42 0139

ZPŮSOB OHÝBÁNÍ A KÓTOVÁNÍ PRUTŮ

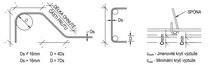

KRYTÍ VÝZTUŽE

KRYTÍ ZÁKLAD, DŘÍK

cnom = 50 mm
cmin = 40 mm

- ZPŮSOB KÓTOVÁNÍ VÝZTUŽE DLE ČSN EN ISO 3766
- PŘI ZAKŘIVENÍ JE KÓTOVÁN VNĚJŠÍ ROZMĚR
- PRŮMĚRY A POLOMĚRY SE UVÁDĚJÍ VNITŘNÍCH OBRYSŮ ZAKŘIVENÍ
- POKUD NENÍ UVEDEN POLOMĚR ZAKŘIVENÍ JE POUŽIT NEJMENŠÍ MOŽNÝ
- VYKAZANÁ DÉLKA POLOŽEK JE OSOVÁ DÉLKA PRUTŮ
- KOTEVNÍ DÉLKY VIZ ČSN EN
- HODNOTY KRYTÍ PLATÍ PRO VEŠKEROU VÝZTUŽ VČETNĚ TŘMÍNKŮ

Poznámky:

1. VŠECHNY KÓTY JSOU UVEDENY V MM, NENÍ-LI UVEDENO JINAK. VŠECHNY VÝŠKY JSOU UVEDENY V M N. M. BPV, NENÍ-LI UVEDENO JINAK.
2. DETAILY BUDOU PROVEDENY DLE VZOROVÝCH LISTŮ STAVEB POZEMNÍCH KOMUNIKACÍ NENÍ-LI SPECIFIKOVÁNO JINAK.
3. JE MOŽNÉ POUŽÍT MONTÁŽNÍ SPOJENÍ VÝZTUŽNÝCH PRVKŮ SVAŘOVÁNÍM. SVAR A TECHNOLOGIE SVAŘOVÁNÍ NESMÍ ZMĚNIT MECHANICKÉ VLASTNOSTI SVAŘOVANÉ OCELI A NESMÍ BÝT OSLABEN PRŮŘEZ SVAŘOVANÉHO PRVKU. SVAR JE MONTÁŽNÍ BEZ POŽADAVKU NA STATICKOU ÚNOSNOSTI.
4. VEŠKERÁ BETONÁŘSKÁ VÝZTUŽ VYSTUPUJÍCÍ Z PRACOVNÍCH SPÁR, KTERÁ NEBUDE ZABETONOVÁNA DO 8 TÝDNŮ, SE OCHRÁNÍ PO ZABETONOVÁNÍ V CELÉ DÉLCE PROTIKOROZNÍM NÁTĚREM (VÝZTUŽ ZE ZÁKLADU, VÝZTUŽ Z DŘÍKU DO ŘÍMSY).
5. VŽDY, PŘED BETONÁŽÍ NAVAZUJÍCÍCH KONSTRUKČNÍCH ČÁSTÍ, MUSÍ BÝT VÝZTUŽ OČIŠTĚNA

Řez A
1:25

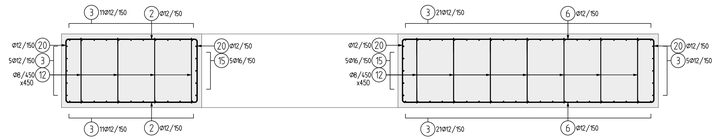

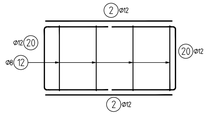

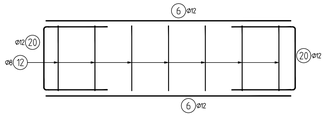

Řez B
1:25

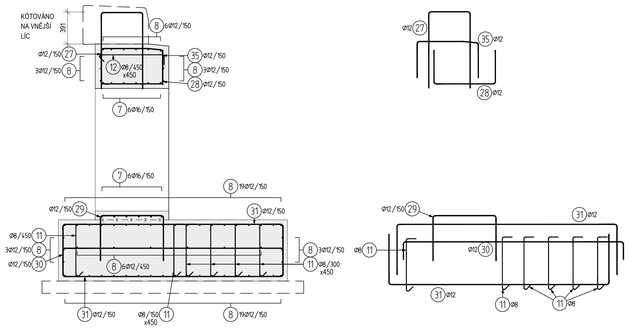

Řez C
1:25

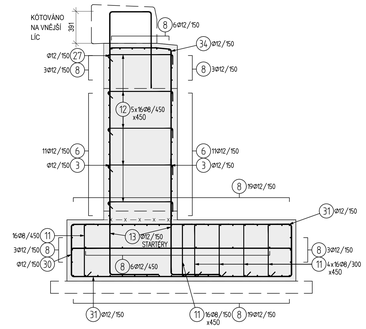

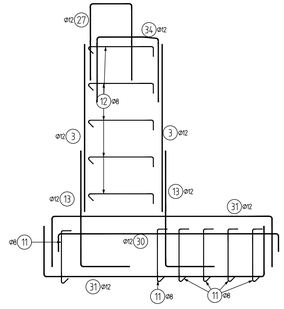

Pohled na čelo x2
1:25

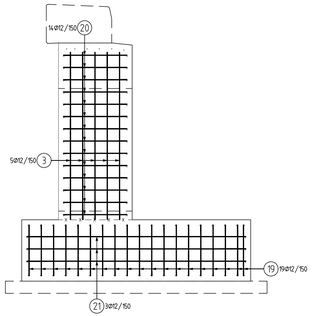

VÝŠKOVÝ SYSTÉM Bpv SOUŘADNICOVÝ SYSTÉM S-JTSK

Číslo změny:	Obsah změny:	Datum změny:
01	Po zapracování připomínek Správy železnic k DSP	05/2024
02	-	-
03	-	-

Objednatel:
SPRÁVA ŽELEZNIC
Správa železnic, státní organizace
Stavební správa východ
Nerudova 1, 779 00 Olomouc

Generální projektant:
SUDOP PRAHA
SUDOP PRAHA a.s.
Olšanská 1a, 130 80 Praha 3
tel.: +420 605 229 020
e-mail: praha@sudop.cz

Hlavní inženýr projektu: ING. KAREL KOŠAŘ
Garant profese: -

Zpracovatel části:
4roads
4roads s.r.o.
Slunná 541/27, 162 00 Praha 6
T: +420 778 486 930
E: 4roads@4roads.cz

Vedoucí střediska:	Odpovědný projektant SO, IO, PS:	Vypracoval:	Kontroloval:
ING. PETR TOMÁŠ	ING. ALEŠ MENŠÍK	ING. PETR TOMÁŠ	ING. ALEŠ MENŠÍK

Název akce:
Zvýšení kapacity trati Týniště n.O. - Častolovice - Solnice, 3. část - II. etapa

Číslo smlouvy: 19 149 208
Projektový stupeň: DSP+PDPS

Část:
INŽENÝRSKÉ OBJEKTY
MOSTY, PROPUSTKY, ZDI
SO 03-13-20-48.1 ŽST TÝNIŠTĚ N. O., SILNIČNÍ PROPUSTEK V KM 0,0566

Datum: 08/2023
Číslo části: D.2.1.4.10

Název přílohy:
VÝKRES VÝZTUŽE ČELA VTOKU

Měřítko: 1 : 25
Počet formátů: 12 xA4
Číslo přílohy: 2.202

DOKUMENT LZE UŽÍVAT POUZE VE SMYSLU PŘÍSLUŠNÉ SMLOUVY O DÍLO. ŽÁDNÁ JEHO ČÁST NEMŮŽE BÝT DLE ZÁKONA č.121/2000 Sb. KOPÍROVÁNA NEBO JINÝM ZPŮSOBEM ROZŠIŘOVÁNA BEZ SOUHLASU SUDOP PRAHA a.s.